AKUMULAČNÍ JÍMKA A ŠACHTA
PŮDORYS NA KÓTĚ +0,500 1:100

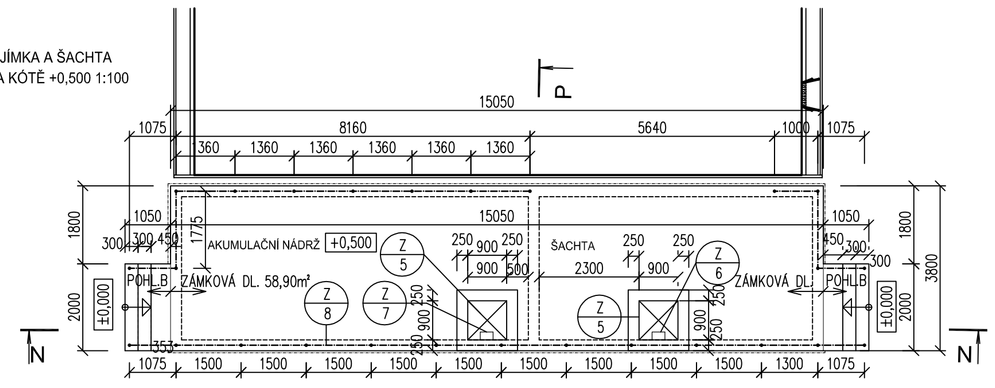

AKUMULAČNÍ JÍMKA A ŠACHTA
BOURACÍ PRÁCE 1:100

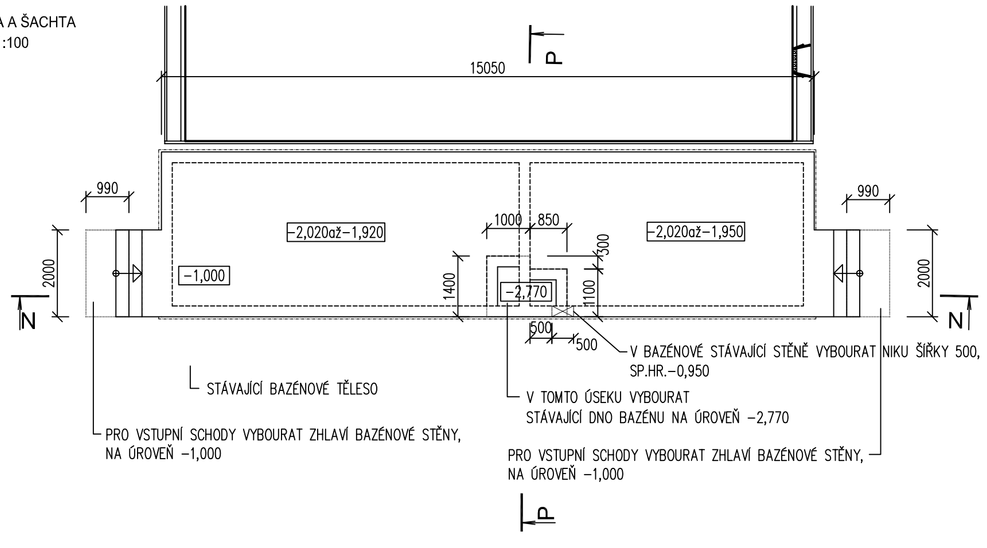

Z/8 ZÁBRADLÍ NAD AKUMULAČNÍ NÁDRŽÍ A ŠACHTOU
POHLED NA BĚŽNÉ POLE M 1:25

DÉLKA ZÁBRADLÍ: 31,9 bm

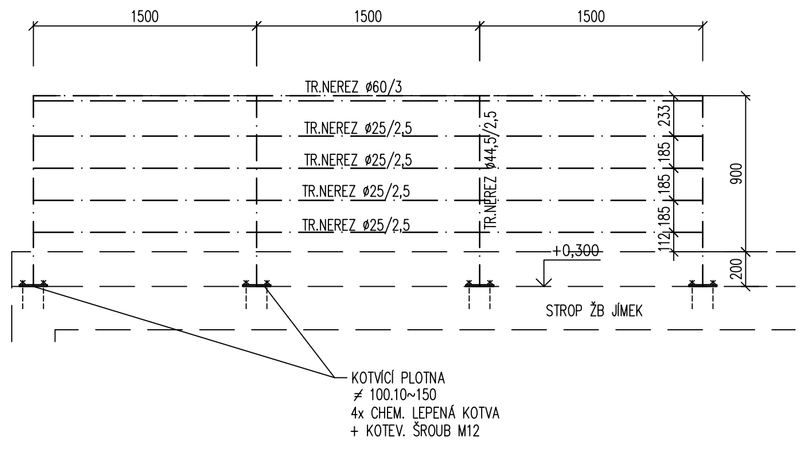

Z/8

OCELOVÉ ZÁBRADLÍ

PRVEK	ks	Dl. (m)	bm	kg/m	kg
TR. NEREZ ø60.3	–	–	31,900	4,217	134,55
TR. NEREZ ø44,5.2,5	–	–	28,600	2,589	74,05
TR. NEREZ ø25.2,5	–	–	127,600	1,387	177,00
⌀100.10	26	0,150	3,900	7,850	30,65
HMOTNOST CELKEM					416,25

CHEM. LEPENÁ KOTVA KS104
+ KOTEV. ŠROUB M12 KS104

RAZÍTKO SUBDODAVATELE:

vedoucí projektant	vypracoval	technická kontrola
ING. MICHAL ONDROUŠEK	ING. PAVLA KROČOVÁ	ING. MICHAL ONDROUŠEK

HUTNÍ PROJEKT FRÝDEK-MÍSTEK
HUTNÍ PROJEKT Frýdek-Místek a.s.
TŘ. 28. října 1495
73801 Frýdek-Místek
ARCHIVNÍ ČÍSLO: HP4-4-95135

±0 ≙ 292,440 m n.m. - HRANA NOVÉHO BAZÉNOVÉHO OCHOZU

VYPRACOVAL	ODP. PROJ. PROFESE	KONTROLOVAL	HL. INŽ. PROJEKTU
ING. A. MACHŮ	F. ORSAVA	F. ORSAVA	

CENTROPROJEKT GROUP a.s.
STEFÁNIKOVA 167
760 01 ZLÍN
CENTROPROJEKT

MÍSTO STAVBY: Vizovice
STAVEBNÍK: Město Vizovice

Areál koupaliště ve Vizovicích

SO01 VÍCEÚČELOVÝ BAZÉN, OBJEKTY TECHNOLOGIE
ARCHITEKTONICKO STAVEBNÍ ŘEŠENÍ

AK. NÁDRŽ A ŠACHTA–PŮDORYS+0,500

FORMÁT	4A4
DATUM	03/2019
STUPEŇ	DPS
MĚŘÍTKO	1:100, 1:25
ZAK. ČÍSLO: 190286	

ARCHIVNÍ KÓD	PROF	ČÍS. VÝKRESU	DOD.
D1S	S	13	